Կտրվածք 1 - 1
Մ 1:50

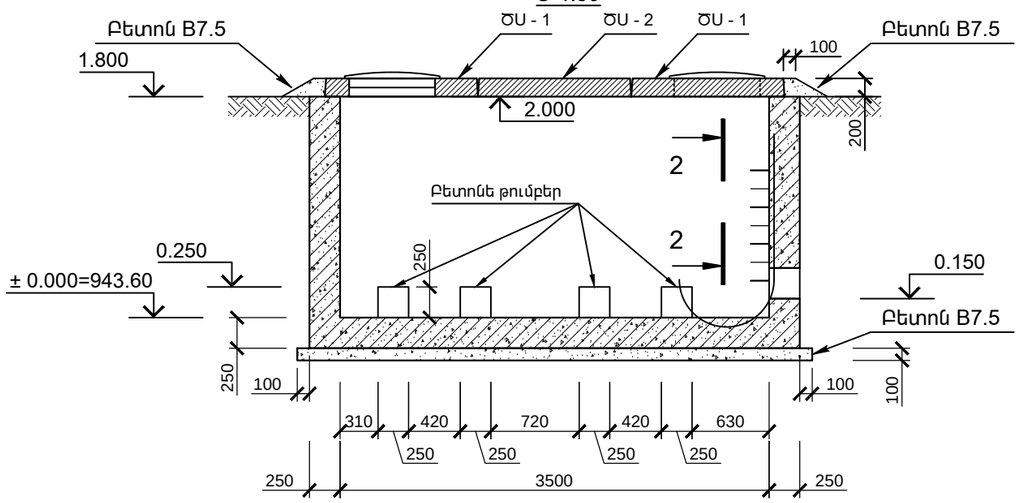

Ծածկի հատակագիծը
Մ 1:50

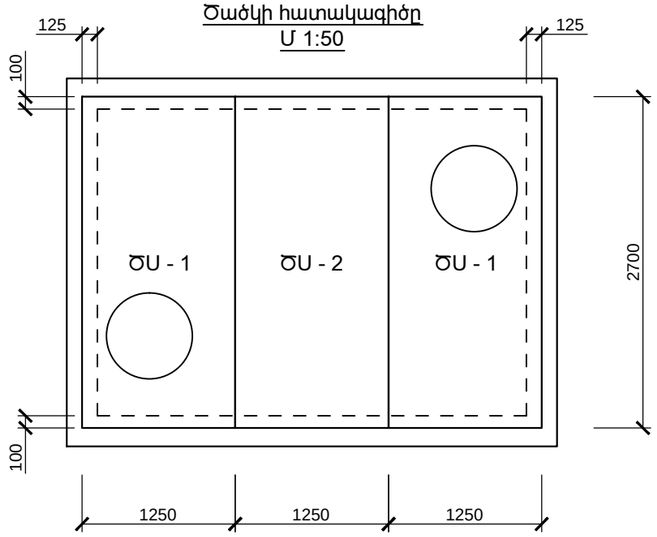

c - c

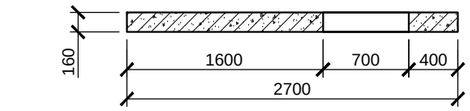

ԾՍ - 1

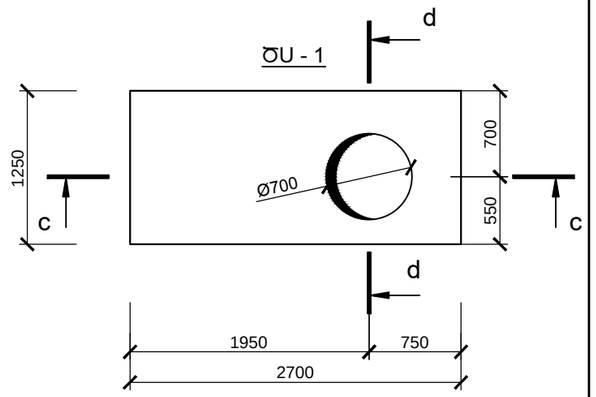

Հատակագիծ 0.250 նիշով
Մ 1:50

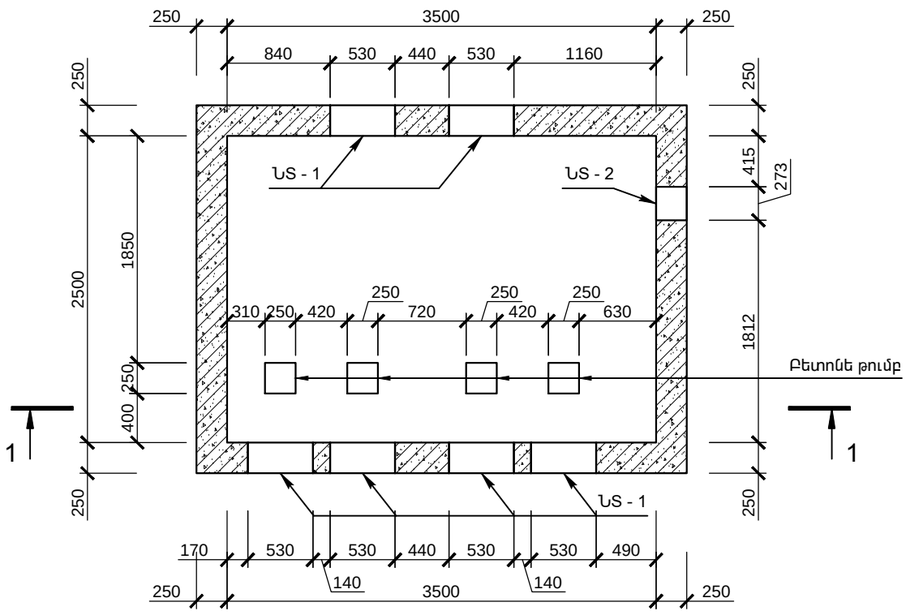

ՆՏ - 1 (ՆՏ - 2)
Մ 1:20

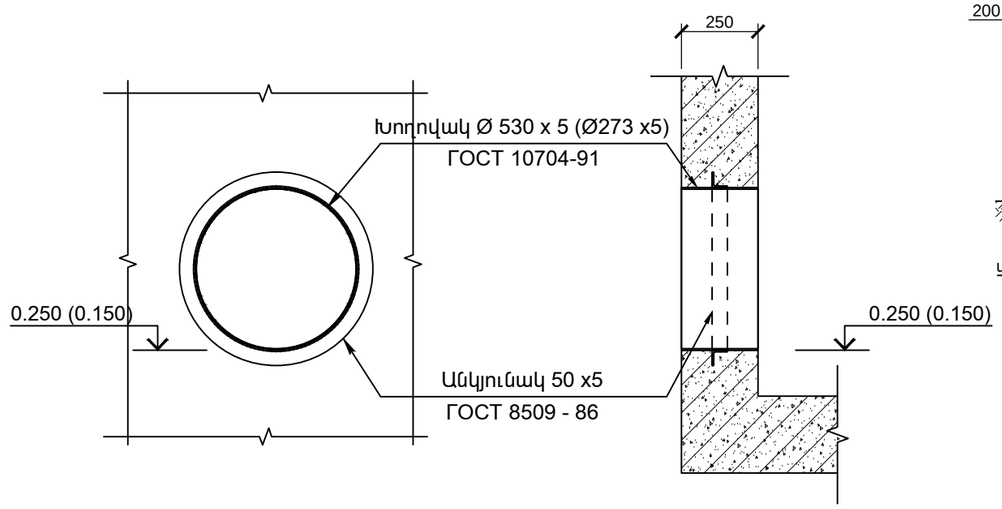

d - d

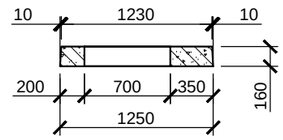

2 - 2

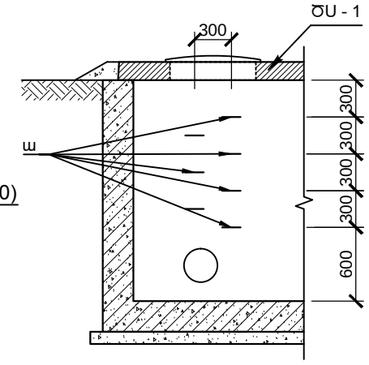

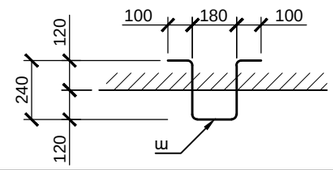

a - a

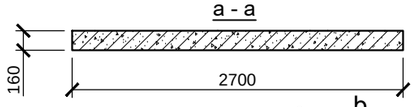

ԾՍ - 2

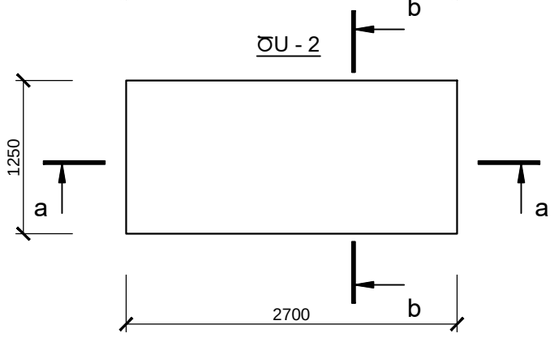

b - b

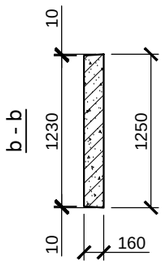

1. Տվյալ գծագիրը կարդալ ԿԵ - 67 ÷ ԿԵ - 69 գծագրերի հետ համատեղ

				Պայմանագիր ԵՐՁԷԿ ՊԸԱՇՁԲ 21/13			ԿԵ
				«Երևանի Ջերմաէլեկտրակենտրոն» ՓԲԸ			
Մշակեց	Բարխուդարյանց			K-250 տեսակի տուրբոկոմպրեսորային կայանքի կառուցում	ՓՈՒԼ	ԹԵՐԹ	ԹԵՐԹԵՐ
Ստուգեց	Լ.Հովհաննիսյան				ԱՆ	66	
Գլխ.մասն.	Լ.Շահազիզյան						
ՆԳՃ	Լ.Հովհաննիսյան			Ջրամատակարարման հոր ՁՀ - 1 Կաղապարամածային գծագրեր	"ԱՐՓԱ-ՍԵՎԱՆ ՆԱԽԱԳԻԾ" ք.Երևան 2013թ		
Տեխ.տն.	Ա.Ադիլխանյան						

Կտրվածք 1 - 1
Մ 1:50

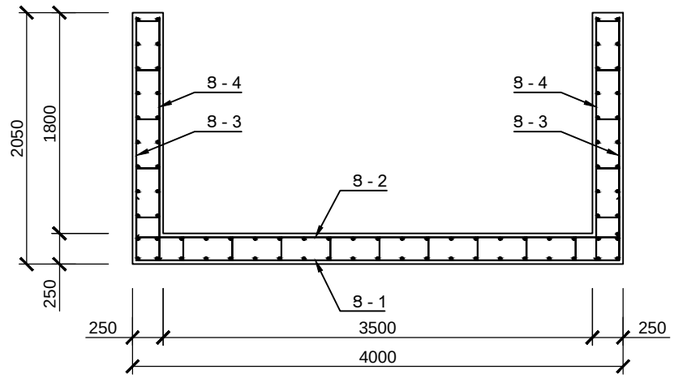

Հատակագիծ
Մ 1:50

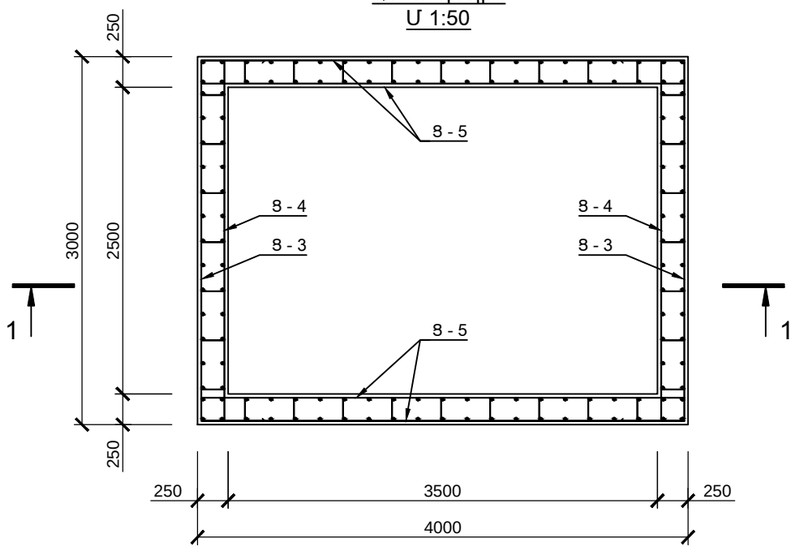

4 - 4

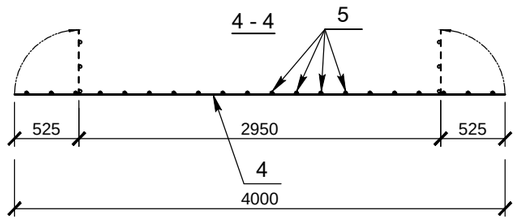

Ց - 3

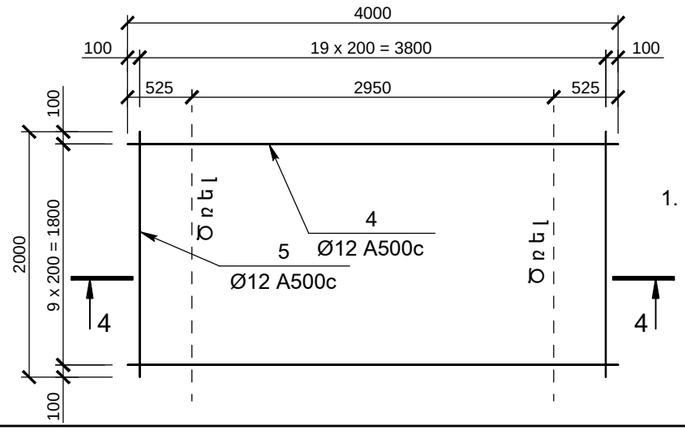

2 - 2

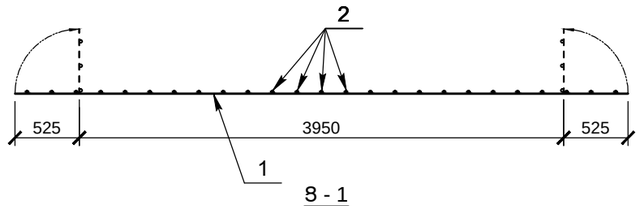

Ց - 1

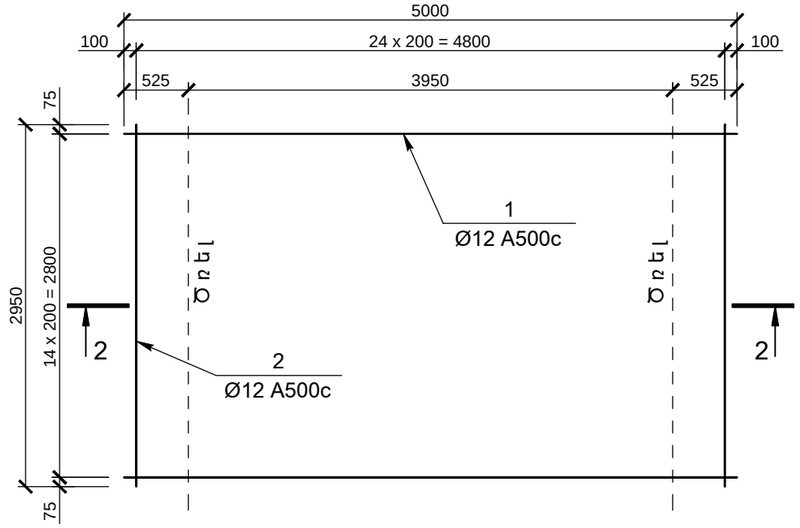

5 - 5

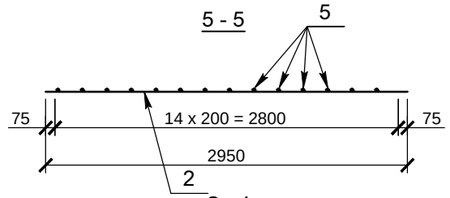

Ց - 4

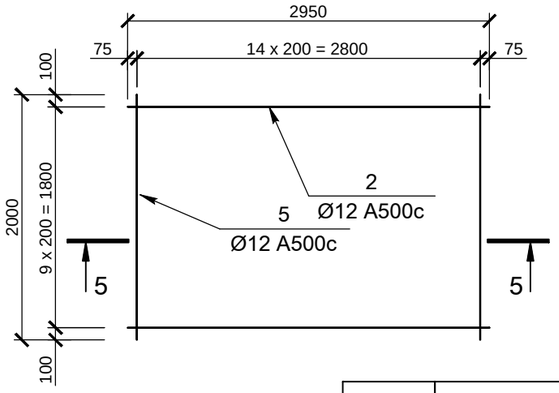

3 - 3

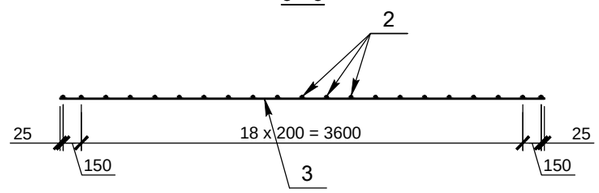

Ց - 2

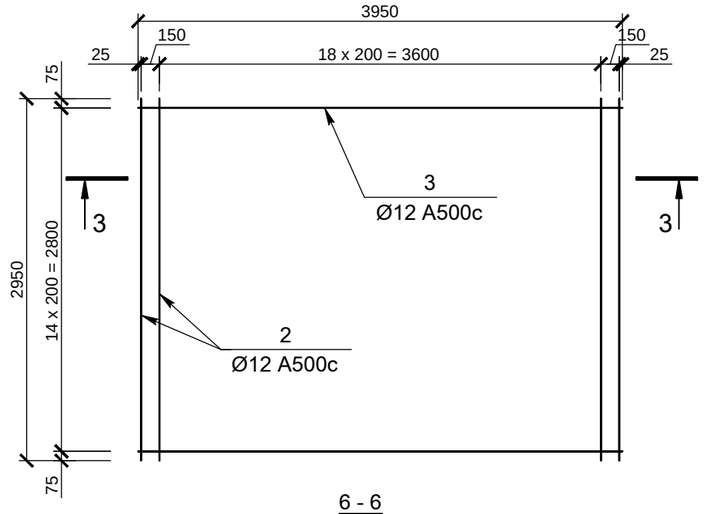

6 - 6

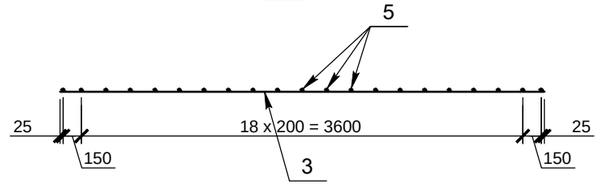

Ց - 5

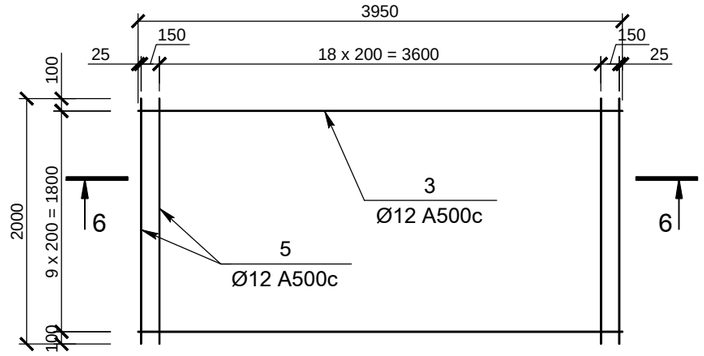

1. Տվյալ գծագիրը կարդալ ԿԵ - 66, ԿԵ - 68, ԿԵ - 69 գծագրերի հետ համատեղ

				Պայմանագիր ԵՐՋԷԿ ՊԸԱՇՁԲ 21/13 ԿԵ		
				«Երևանի Ջերմաէլեկտրակենտրոն» ՓԲԸ		
Մշակեց	Բարխուդարյանց			K-250 տեսակի տուրբոկոմպրեսորային կայանքի կառուցում	ՓՈՒԼ	ԹԵՐԹ	ԹԵՐԹԵՐ
Ստուգեց	Լ.Հովհաննիսյան				ԱՆ	67	
Գլխ.մասն.	Լ.Շահազիզյան						
ՆԳՃ	Լ.Հովհաննիսյան			Ջրամատակարարման հոր ՋՀ - 1 -ի ամրանավորումը: Ց - 1... Ց - 5 եռակցված ցանցեր	"ԱՐՓԱ-ՍԵՎԱՆ ՆԱԽԱԳԻԾ"	
Տեխ.տն.	Ա.Ադիլխանյան				ք.Երևան	2013թ

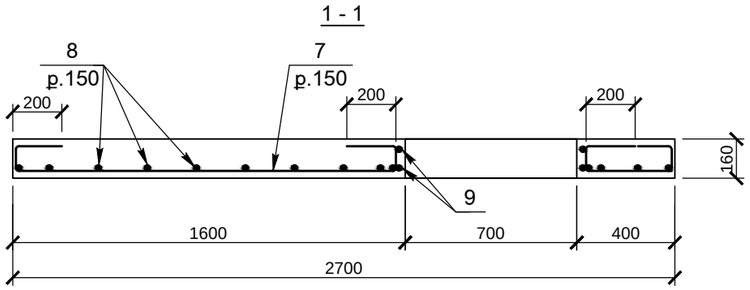

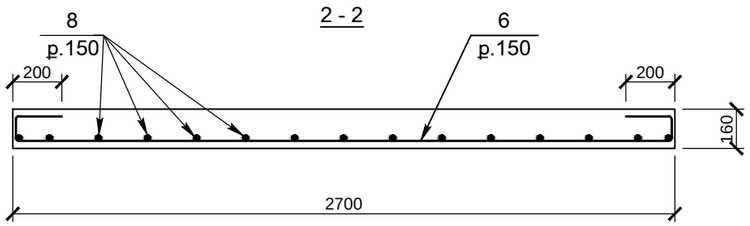

ԾՍ - 1 սալի ամրանավորումը

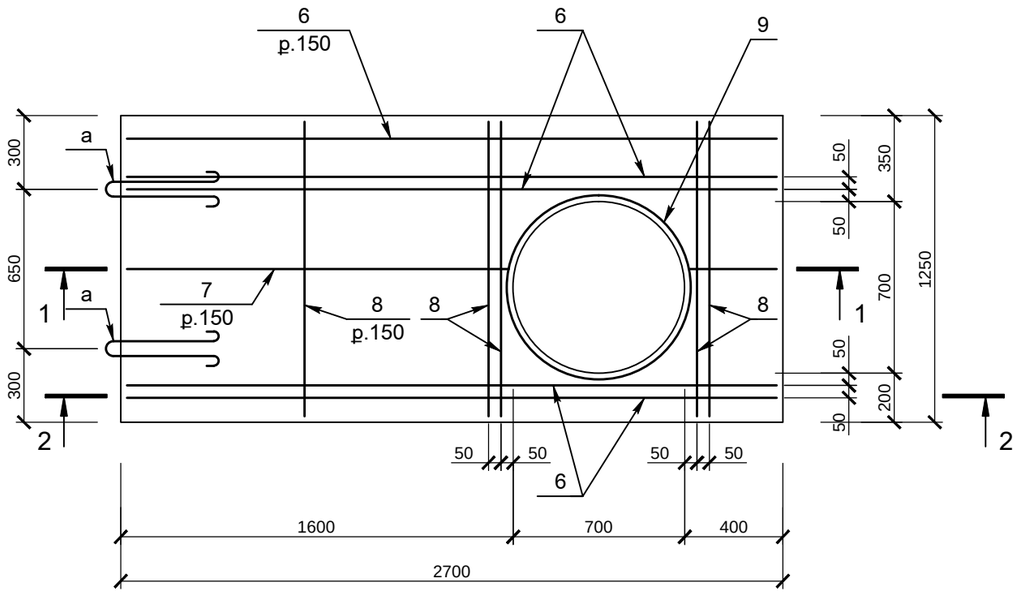

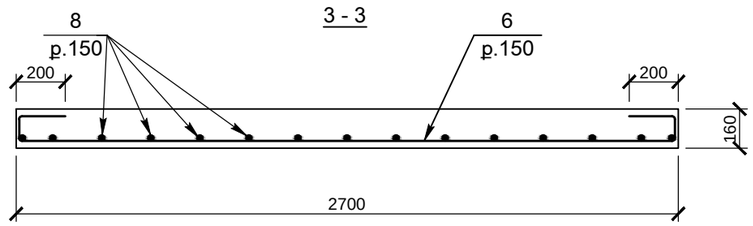

ԾՍ - 2 սալի ամրանավորումը

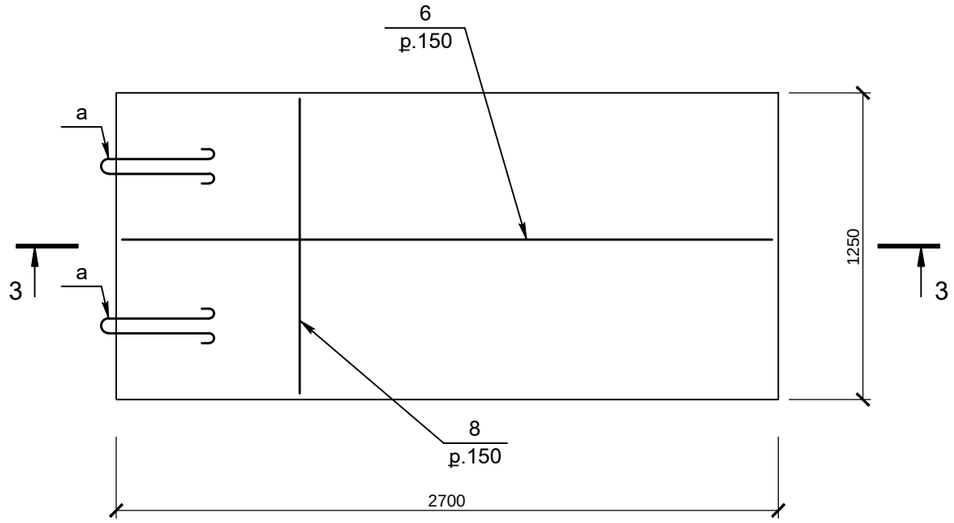

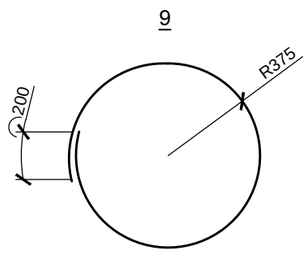

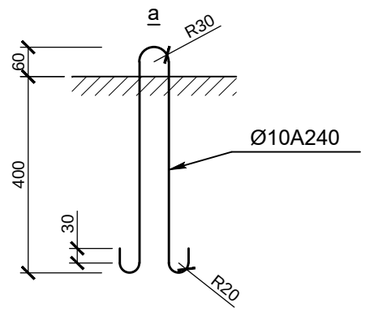

1. Տվյալ գծագիրը կարդալ ԿԵ - 66, ԿԵ - 67, ԿԵ - 69 գծագրերի հետ համատեղ

				Պայմանագիր ԵՐՋԷԿ ՊԸԱՇՁԲ 21/13			ԿԵ
				«Երևանի Ջերմաէլեկտրակենտրոն» ՓԲԸ			
Մշակեց	Բարխուդարյանց			K-250 տեսակի տուրբոկոմպրեսորային կայանքի կառուցում	ՓՈՒԼ	ԹԵՐԹ	ԹԵՐԹԵՐ
Ստուգեց	Լ.Հովհաննիսյան				ԱՆ	68	
Գլխ.մասն.	Լ.Շահազիզյան						
ՆԳՃ	Լ.Հովհաննիսյան			ՋՀ-1 հորի ԾՍ - 1 և ԾՍ - 2 ծածկի սալերի ամրանավորումը	"ԱՐՓԱ-ՍԵՎԱՆ ՆԱԽԱԳԻԾ" ք.Երևան 2013թ		
Տեխ.տն.	Ա.Ադիլխանյան						

ԵՐԿԱԹԲԵՏՈՆԵ ՏԱՐՐԵՐԻ ՄԱՍՆԱԳԻՐ

ֆորմատ	գոտի	դիրք	Նշանակումը	Անվանումը	Քանակը հատ	Նշումներ
				Զրամատակարարման հոր ԶՀ - 1		
				Ցանց Ց - 1	1	
		1	СТО АСЧМ 7-93	Ø12А500с, L=5000	14	4.44 կգ
		2	СТО АСЧМ 7-93	Ø12А500с, L=2950	24	2.62 կգ
				Ցանց Ց - 2	1	
		3	СТО АСЧМ 7-93	Ø12А500с, L=3950	14	3.51 կգ
		2	СТО АСЧМ 7-93	Ø12А500с, L=2950	20	2.62 կգ
				Ցանց Ց - 3	2	
		4	СТО АСЧМ 7-93	Ø12А500с, L=4000	18	3.55 կգ
		5	СТО АСЧМ 7-93	Ø12А500с, L=2000	38	1.78 կգ
				Ցանց Ց - 4	2	
		2	СТО АСЧМ 7-93	Ø12А500с, L=2950	18	2.62 կգ
		5	СТО АСЧМ 7-93	Ø12А500с, L=2000	28	1.78 կգ
				Ցանց Ց - 5	4	
		3	СТО АСЧМ 7-93	Ø12А500с, L=3950	36	3.51 կգ
		5	СТО АСЧМ 7-93	Ø12А500с, L=2000	80	1.78 կգ
				Ներդիր տարրեր ՆՏ-1	2	
			ГОСТ 10704-91	Խողովակ Ø 530 x 5, L=250 մմ	1	16.2 կգ
			ГОСТ 8509 - 86	Անկյունակ 50 x5, L= 1980 մմ	1	7.5 կգ
				Ներդիր տարրեր ՆՏ-2	1	
			ГОСТ 10704-91	Խողովակ Ø273 x5, L=250 մմ	1	8.3 կգ
			ГОСТ 8509 - 86	Անկյունակ 50 x5, L= 1170 մմ	1	4.4 կգ
				Նյութերի ծախսը ԶՀ - 1 հորի համար		
				B15 դասի բետոն		8.3մ³
				B7.5 դասի բետոն		1.4 մ³
				Ծածկի սալեր ԾՍ - 1		
		6	СТО АСЧМ 7-93	Ø10А500с, L=2650	4	1.64 կգ
		7	СТО АСЧМ 7-93	Ø10А500с, L =15900	-	9.86 կգ
		8	СТО АСЧМ 7-93	Ø10А500с, L=1200	19	0.74 կգ
		9	СТО АСЧМ 7-93	10А240, L=2555	2	1.58 կգ
		a	СТО АСЧМ 7-93	10А240, L=1320	2	0.82կգ
				Նյութերի ծախսը ԾՍ - 1 սալերի համար		
				B15 դասի բետոն		0.5 մ³
				Ծածկի սալ ԾՍ - 2		
		6	СТО АСЧМ 7-93	Ø10А500с, L=2650	10	1.64 կգ
		8	СТО АСЧМ 7-93	Ø10А500с, L=1200	19	0.74 կգ
		a	СТО АСЧМ 7-93	10А240, L=1320	4	0.82 կգ
				Նյութերի ծախսը ԾՍ - 2 սալի համար		
				B15 դասի բետոն		0.6 մ³

ՊՈՂՊԱՏԻ ԱՄՓՈՓԱԳԻՐ ՄԵԿ ԿՈՆՍՏՐՈՒԿՏԻՎ ՏԱՐՐԻ ՀԱՄԱՐ (կգ)

Տարրի մակնիշը	Ամրանային պատրաստվածք						Ամբողջը						Ամբողջը	Ընդհանուր ծախսը
	Ամրանի դասը							Պողպատե խողովակ			Պող. հավասարակող անկյունակ			
	A240			A500C				ГОСТ 10704-91			ГОСТ 8509-93			
	СТО АСЧМ 7-93													
	Ø8	Ø10	Ընդամ.	Ø10	Ø12	Ընդամ.		Ø 530 x 5	Ø 273 x 5	Ընդամ.	L50x5	Ընդամ.		
ԶՀ-1 (1 հատ)	-	-	-	-	455.1	455.1	455.1	32.4	8.3	40.7	19.4	19.4	60.1	515.2
ԾՍ-1 (2 հատ)	-	-	-	35.3	-	35.3	35.3	-	-	-	-	-	-	35.3
ԾՍ-2 (1 հատ)	-	-	-	33.7	-	33.7	33.7	-	-	-	-	-	-	33.7

1. Տվյալ գծագիրը կարդալ ԿԵ - 66 ÷ ԿԵ - 68 գծագրերի հետ համատեղ

Պայմանագիր ԵՐԶԷԿ ՊԸԱՇՁԲ 21/13			ԿԵ
«Երևանի Ջերմաէլեկտրակենտրոն» ՓԲԸ			
Մշակեց	Բարխուդարյանց	K-250 տեսակի տուրբոկոմպրեսորային կայանքի կառուցում	ՓՈՒԼ ԱՆ / ԹԵՐԹ 69 / ԹԵՐԹԵՐ
Ստուգեց	Լ.Հովհաննիսյան		
Գլխ.մասն.	Լ.Շահազիզյան		
ՆԳԾ	Լ.Հովհաննիսյան	Զրամատակարարման հոր ԶՀ - 1 Երկաթբետոնե տարրերի մասնագիր	"ԱՐՓԱ-ՍԵՎԱՆ ՆԱԽԱԳԻԾ" ք.Երևան 2013թ
Տեխ.տն.	Ա.Ադիլխանյան		

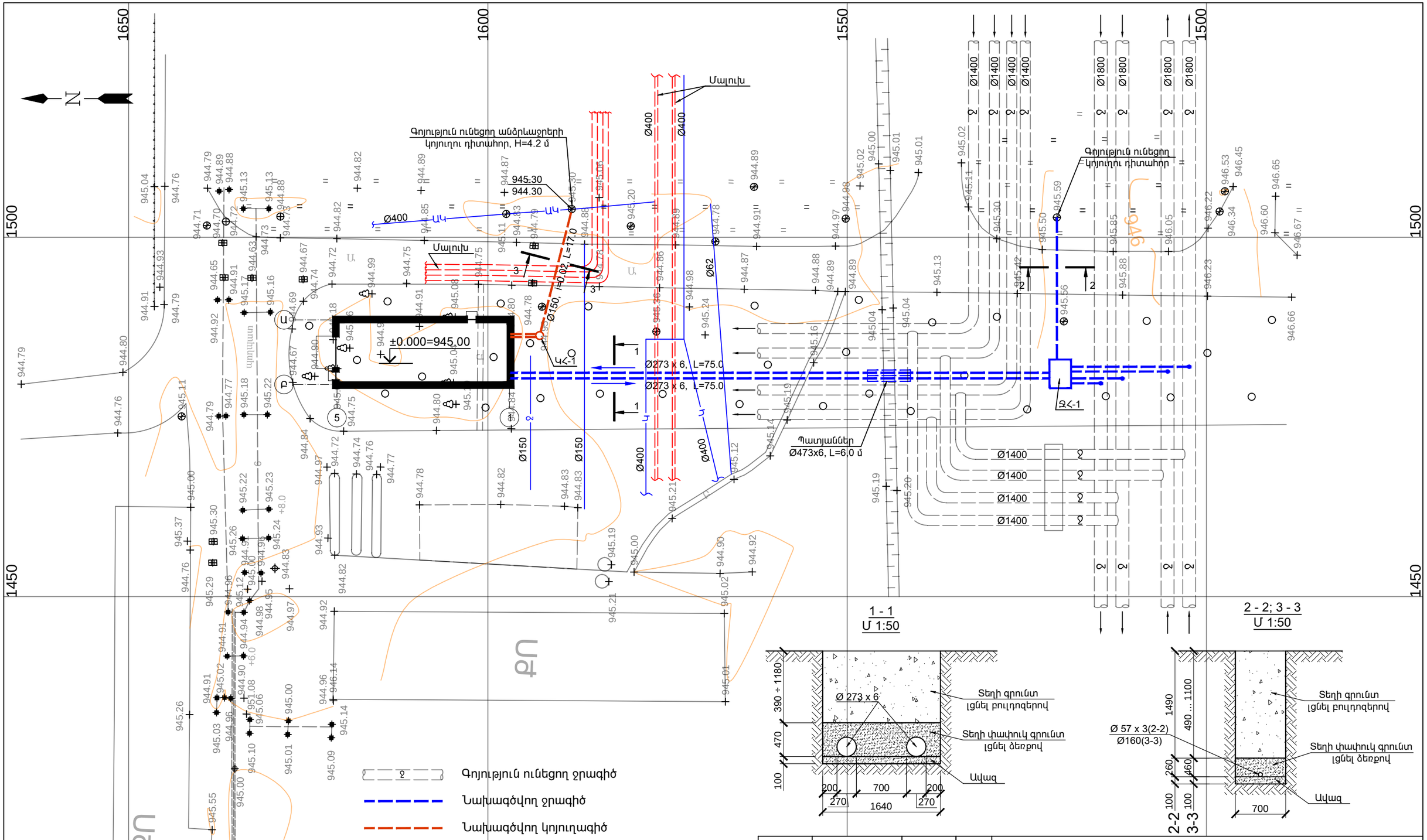

				Պայմանագիր ԵՐԶԷԿ ՊԸԱՇՁԲ 21/13 ԶԿ		
				«Երևանի Ջերմաէլեկտրակենտրոն» ՓԲԸ		
Մշակեց	Մ.Գրիգորյան			K-250 տեսակի տուրբոկոմպրեսորային կայանքի կառուցում	ՓՈՒԼ	ԹԵՐԹ	ԹԵՐԹԵՐ
Ստուգեց	Լ.Հովհաննիսյան				ԱՆ	2	
Գլխ.մասն.	Մ.Գրիգորյան						
ՆԳՃ	Լ.Հովհաննիսյան			Գլխավոր հատակագիծ Մ 1:500	"ԱՐՓԱ-ՍԵՎԱՆ ՆԱԽԱԳԻԾ" ք.Երևան 2013թ	
Տեխ.տն.	Ա.Ադիլխանյան					

Կտրվածք 1 - 1
Մ 1:50

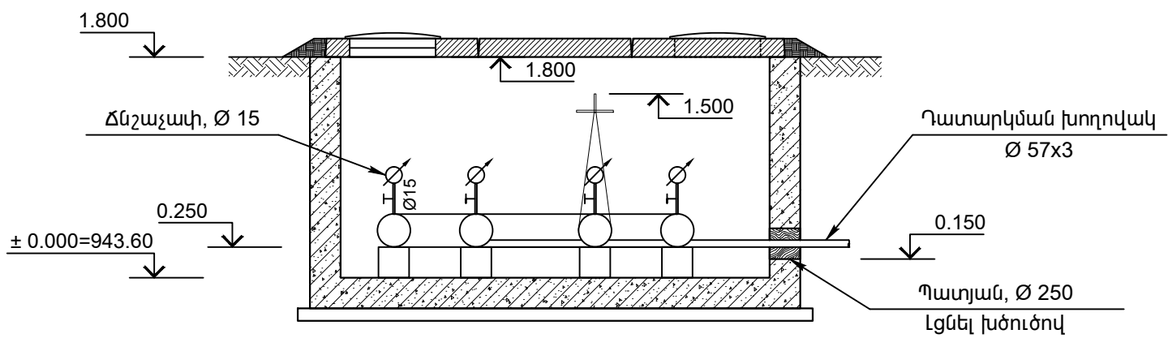

Հատակագիծ
Մ 1:50

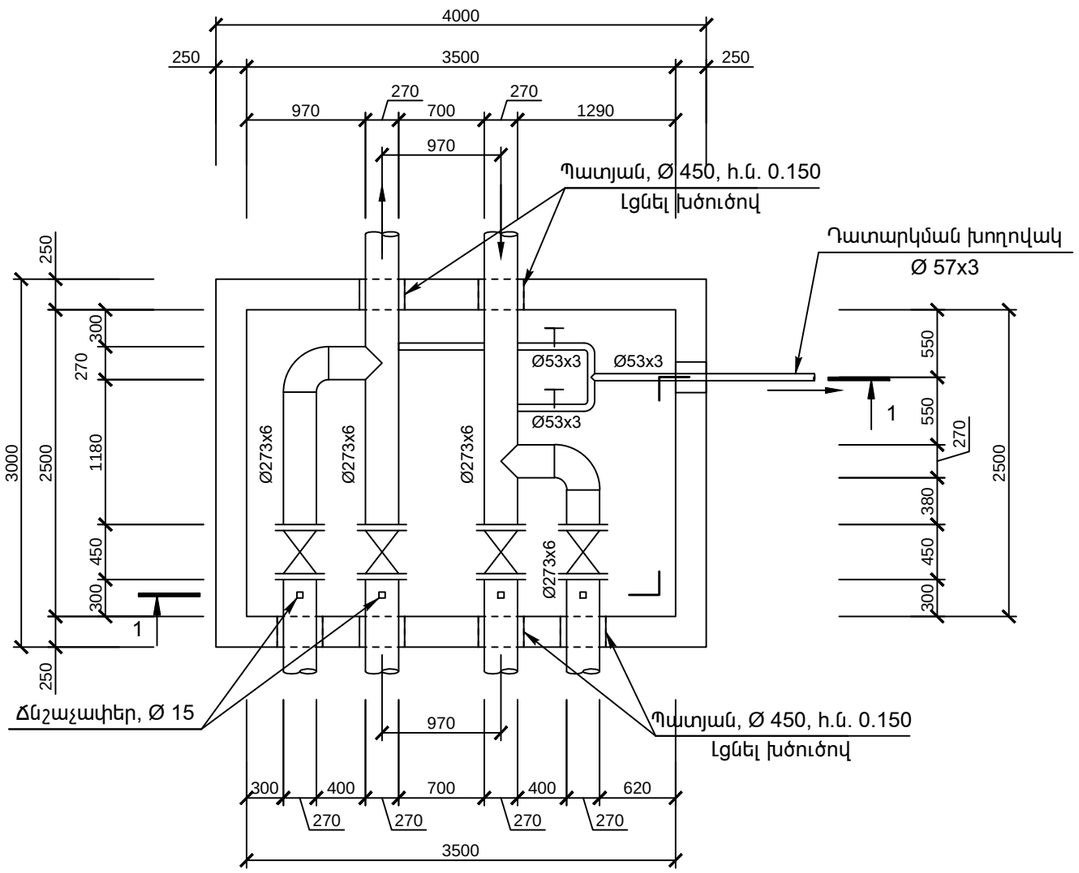

Մասնագիր

№№	Անվանումը	Չափման միավորը	Քանակը
1	Պողպատե էլեկտրաեռակցված խողովակ, Ø 273 x 5 (ГОСТ 8696 - 82)	մ	8.0
2	Թուջե կցաշուրթավոր սողնակ, Ø 250, P = 1 ՄՊա, 30 ч 6 бк	հատ	4
3	Պողպատե կցաշուրթեր, Ø 250, P = 1 ՄՊա	հատ	8
4	Պողպատե անկյունակ, $\alpha = 90^o$, Ø 250, P = 1 ՄՊա	հատ / կգ	2 / 54.0
5	Պողպատե եռաբաշխիչ, Ø 250 x 250, P = 1 ՄՊա	հատ / կգ	2 / 110.2
6	Պողպատե պատյան, Ø 478 x 5, L = 0.4 մ, 6 հատ	մ	2.4
7	Ճնշաչափ (մոնոմետր)	հատ	4
8	Բրոնզե պարուրակավոր փական, Ø 15	հատ	4
9	Պողպատե ջրագազատար խողովակ, Ø 15	մ	1.0
10	Խծուծ	$մ^3$	0.02
11	Խողովակաշարերի և ձևավոր մասերի երկշերտ յուղաներկում	$մ^2$	15.0
12	Բրոնզե պարուրակավոր փական, Ø 50	հատ	2
13	Պողպատե ջրագազատար խողովակ, Ø 57 x 3	մ	4.0
14	Պողպատե ձևավոր մասեր, Ø 50	կգ	9.0

1. ՋՀ - 1 ջրամատակարարման հորի շինարարական գծագրերը տես ԿԵ - 66 ... ԿԵ - 69

				Պայմանագիր ԵՐՋԷԿ ՊԸԱՇՋԲ 21/13 ՋԿ			
				«Երևանի Ջերմաէլեկտրակենտրոն» ՓԲԸ			
Մշակեց	Մ.Գրիգորյան			K-250 տեսակի տուրբոկոմպրեսորային կայանքի կառուցում	ՓՈՒԼ	ԹԵՐԹ	ԹԵՐԹԵՐ
Ստուգեց	Լ.Հովհաննիսյան				ԱՆ	3	
Գլխ.մասն.	Մ.Գրիգորյան						
ՆԳՃ	Լ.Հովհաննիսյան			Ջրամատակարարման հոր ՋՀ - 1	"ԱՐՓԱ-ՍԵՎԱՆ ՆԱԽԱԳԻԾ"		
Տեխ.տն.	Ա.Ադիլխանյան				ք.Երևան 2013թ		

Ջրագծի երկայնական կտրվածք

Մ հ 1:500
Մ ու 1:100

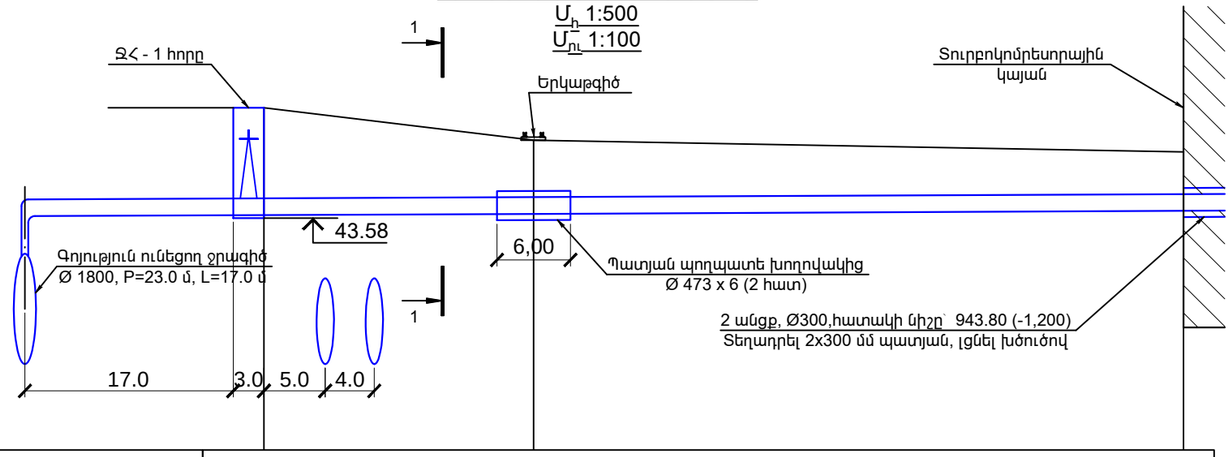

	43.83	43.85	43.90
	45.58	45.05	44.86
Երկրաբանակ. տվյալներ	IV խմբի գրունտ		
Խողովակի նյութը, Ø-ն և մեկուսացումը	Պողպատե խողովակ Ø 273 x 6 ուժեղացված հակակորոզիոն մեկուսացումով (զույգ գիծ)		
Թեքությունը	0.001		
Հեռավորությունը, մ	75.0		
Հեռավորությունը	22,0	53,0	

1 - 1
Մ 1:50

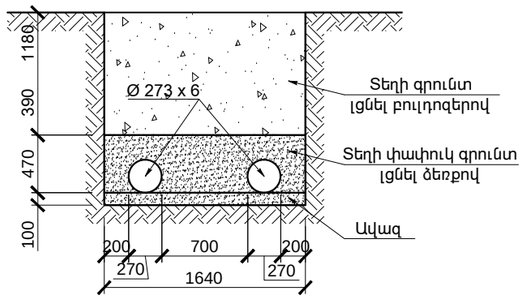

Աշխատանքների ծավալների մասնագիրը

№№	Անվանումը	Չափման միավորը	Քանակը
1	Գրունտի մշակում խրամուղում էքսկավատորով, կողալցումով, III խմբի գր.	մ³	234.0
2	Նույնը, ձեռքով	մ³	78.0
3	Ավազե շերտի փռում խողովակի տակ, h = 10 սմ	մ³	21.3
4	Պողպատե խողովակ Ø 273 x 6 ուժեղացված հակակորոզիոն մեկուսացումով	մ	197.0
5	Նույնը, Ø 57 x 3	մ	18.0
6	Բետոնե սալի քանդում և վերականգնում, B12.5, δ = 20 սմ	մ³	1.12
7	Գոյություն ունեցող հորի ե/բ պատում անցքի բացում, Ø 250 մմ	մ³	0.04
8	Պատյան պողպատե խողովակից, Ø 473 x 6, հակակորոզիոն մեկուսացումով	մ	12.0
9	Նույնը, Ø 259 x 5 (գործող դիտահորում)	մ	0.4
10	Խծուծի լցում խողովակի և պատյանի միջև	մ³	0.01
11	Խողովակի պողպատե ձևավոր մասեր, Ø250 և Ø50 մմ	կգ	350.0
12	Ջրագծերի փորձարկում, Ø250 և Ø50 մմ	մ	140.0
13	Ցեմենտավազային սվաղ խծուծի վրայով, δ = 5 սմ	մ²	3.0
14	Գրունտի հետլիցք բուլդոզերով	մ³	71.0
15	Գրունտի հետլիցք ձեռքով	մ³	211.0
16	Ավելցուկ գրունտի կուտակում, բարձում և տեղափոխում ավտոինքնաթափերով 15 կմ (γ = 1.8 տ/մ³)	տ	54.0
17	Շինարարական աղբի կուտակում, բարձում և տեղափոխում ավտոինքնաթափերով 15 կմ (γ = 1.6 տ/մ³)	տ	0.5

				Պայմանագիր ԵՐՋԷԿ ՊԸԱՇՁԲ 21/13 ՋԿ			
				«Երևանի Ջերմաէլեկտրակենտրոն» ՓԲԸ			
Մշակեց	Մ.Գրիգորյան			K-250 տեսակի տուրբոկոմպրեսորային կայանքի կառուցում	ՓՈՒԼ	ԹԵՐԹ	ԹԵՐԹԵՐ
Ստուգեց	Լ.Հովհաննիսյան				ԱՆ	4	
Գլխ.մասն.	Մ.Գրիգորյան						
ՆԳՃ	Լ.Հովհաննիսյան			Ջրագծերի երկայնական և լայնական կտրվածքներ	"ԱՐՓԱ-ՍԵՎԱՆ ՆԱԽԱԳԻԾ" ք.Երևան 2013թ		
Տեխ.տն.	Ա.Ադիլխանյան						

Կոյուղագծի երկայնական կտրվածքը

$Մ_հ$ 1:500
$Մ_{ուղ}$ 1:100

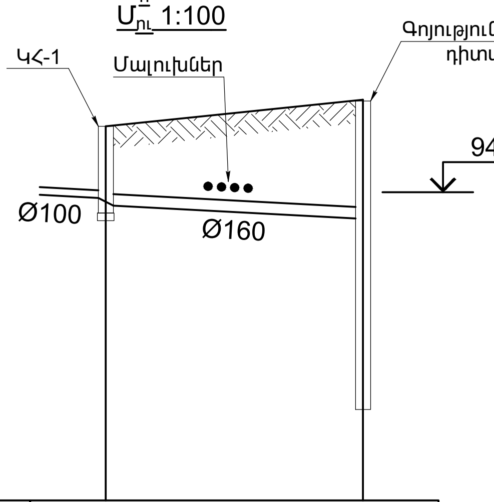

Խողովակի հատակի նիշերը	944.00 943.90	943.73 941.20
Հողի նիշերը	944.95	945.30
Երկրաբանակ. տվյալներ	III խմբի գրունտ	
Խողովակի նյութը, փ-ն և մեկուսացումը	Պոլիէթիլենային, Ø160 ГОСТ 2268.9-89	
Թեքությունը Հեռավորությունը, մ	0.01 17.0	
Հեռավորությունը	17,0	

Հանգույց «Ա»

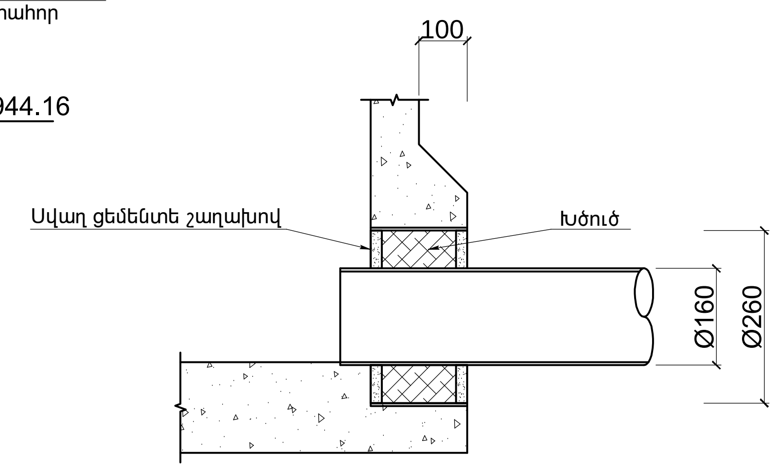

ԿՀ-1 հորի երկաթբետոնե տարրերի քանակները, հատ								
Հատակ			Աշխատանքային մաս			Ծածկ		
КЦД 10			КЦ 10-9			КЦП 1-10-2		
1	-	-	1	-	-	1	-	-

ԿՀ - 1

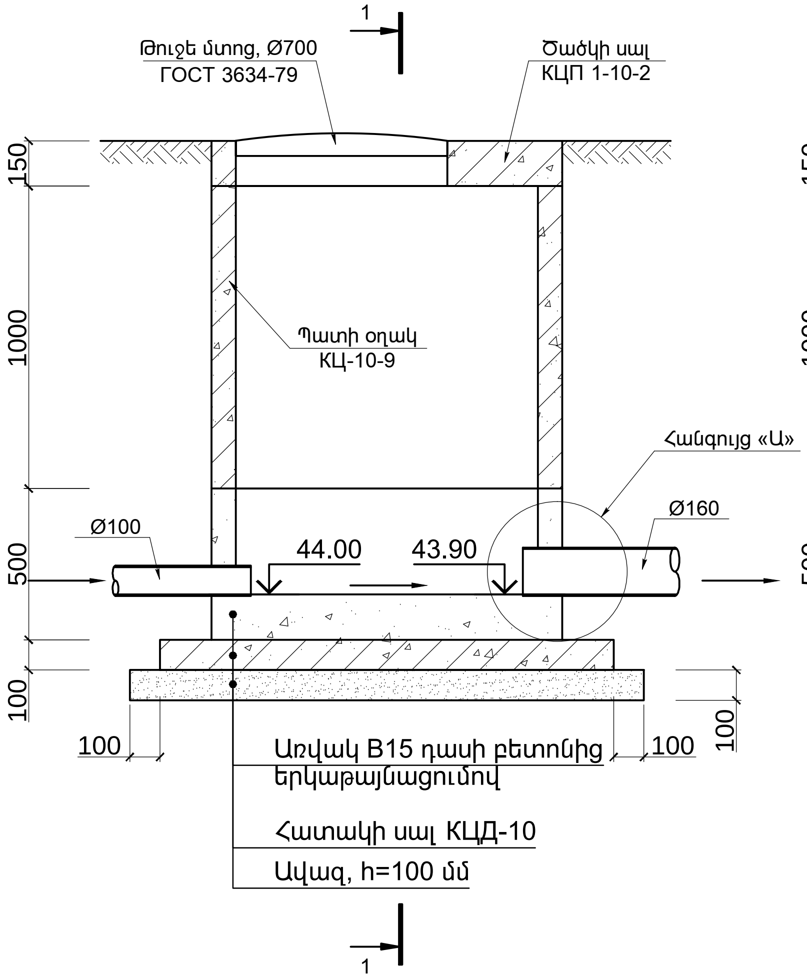

1 - 1

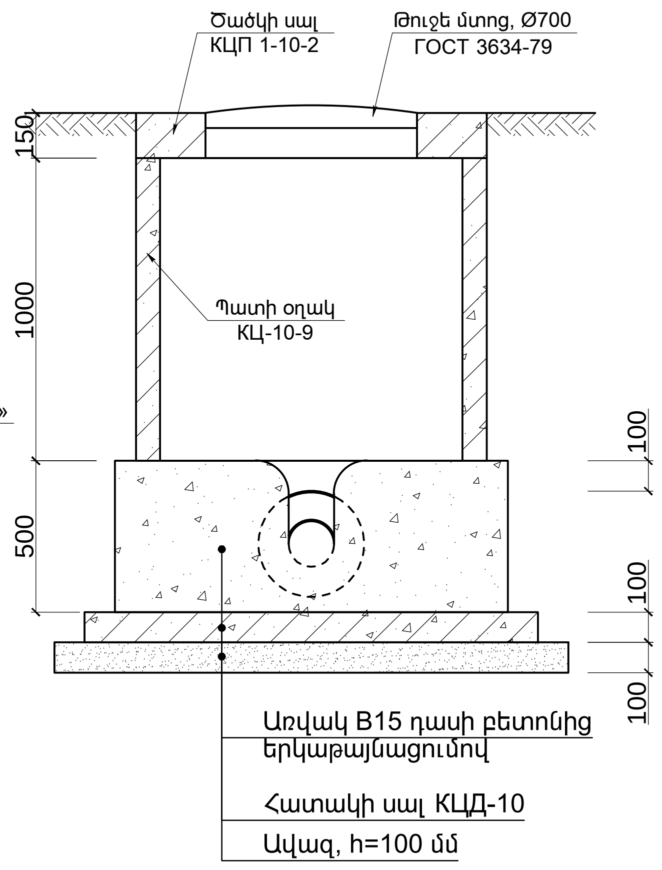

Աշխատանքների ծավալների մասնագիր

№№	Անվանումը	Չափման միավորը	Քանակը
1	Գրունտի մշակում խրամուղում էքսկավատորով, կողալցումով, III խմբի գր.	$մ^3$	14.0
2	Նույնը, ձեռքով	$մ^3$	5.0
3	Գրունտի հետլիցք խողովակի վրա, ձեռքով, խտացումով	$մ^3$	3.0
4	Գրունտի հետլիցք բուլդոզերով, խտացումով	$մ^3$	7.0
5	Ավելցուկ գրունտի կուտակում, բարձում և տեղափոխում ավտոինքնաթափերով 15 կմ, γ = 1.8 $տ/մ^3$	տ	16.2
6	Ավազե շերտի փռում խողովակի տակ և վրան	$մ^3$	7.0
7	Պոլիէթիլենային խողովակի տեղակայում Ø 160 ()անճնշում խողովակ	մ	17.0
8	Կոյուղագծի փորձարկում, Ø160 մմ	մ	17.0
9	Երկաթբետոնե կլոր դիտահորի կառուցում հավաքովի տարրերից. B15 դասի բետոն ամրան	 $մ^3$ կգ	 0.52 36.0
10	Դիտահորի բետոնե պատերում բացվածքների քանդում և վերականգնում ձեռքով	$մ^3$	0.05
11	Դիտահորի բետոնե առվակների կառուցում B15 դասի բետոնից	$մ^3$	0.43
12	Դիտահորի պատերի և ծածկի հողին հպվող մակերևույթների հիդրոմեկուսացում երկու շերտ բիտումի մածիկով	$մ^2$	8.0
13	Պատյան պողպատե խողովակից, Ø 350, L=300 մմ, 2 հատ	մ	0.6
14	Հորի տարրերի միացման պողպատե ներդիր տարրեր	կգ	7.0
15	Թուջե մտոց, Ø700 մմ	հատ	1
16	Բետոնե սալի քանդում և վերականգնում, B12.5, h=200 մմ	$մ^3$	1.12
17	Շինարարական աղբի կուտակում, բարձում և տեղափոխում ավտոինքնաթափերով 15 կմ	տ	0.5

1. Հորի հողին հպվող բետոնե մակերևույթները հիդրոմեկուսացնել երկու շերտ բիտումի տաք մածիկով:
2. ԿՀ-1 -ի երկաթբետոնե տարրերի նյութերի ծախսը.
   - КЦД 10 հատակի սալ. B15 դասի բետոն՝ 0.18 $մ^3$, ամրան՝ 14.4 կգ
   - КЦ 10-9 պատի օղակ. B15 դասի բետոն՝ 0.24 $մ^3$, ամրան՝ 8.2 կգ
   - КЦП 1-10-2 ծածկի սալ. B15 դասի բետոն՝ 0.1 $մ^3$, ամրան՝ 13.2 կգ

Պայմանագիր ԵՐՋԷԿ ՊԸԱՇՁԲ 21/13			ՋԿ
«Երևանի Ջերմաէլեկտրակենտրոն» ՓԲԸ			
Մշակեց Մ.Գրիգորյան Ստուգեց Լ.Շահազիզյան Գլխ.մասն. Մ.Գրիգորյան ՆԳՃ Լ.Հովհաննիսյան Տեխ.տն. Ա.Աղիլխանյան	Կ-250 տեսակի տուրբոկոմպրեսորային կայանքի կառուցում	ՓՈՒԼ: ԱՆ	ԹԵՐԹ: 5 / ԹԵՐԹԵՐ:
	Արտաքին արտադրական կոյուղի: Երկայնական կտրվածք: ԿՀ - 1 հորը:	"ԱՐՓԱ-ՍԵՎԱՆ ՆԱԽԱԳԻԾ" ք.Երևան 2013թ	

ՋՏԻՉՆԵՐԻ, ՊՈՄՊԵՐԻ ԵՎ ՀՈՎԱՑՄԱՆ ԽՈՂՈՎԱԿԱՇԱՐԻ ՀԱՏԱԿԱԳԻԾ -4.200 ՆԻՇՈՎ
Մ1:100

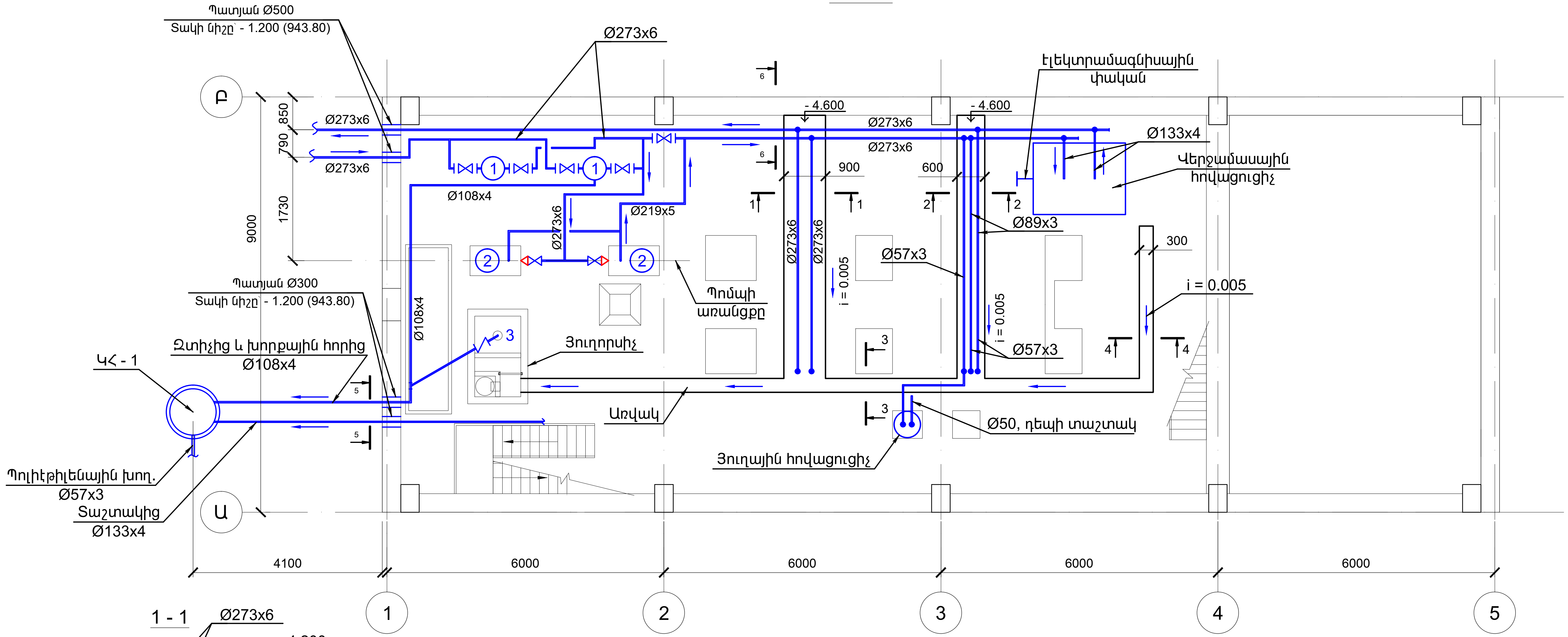

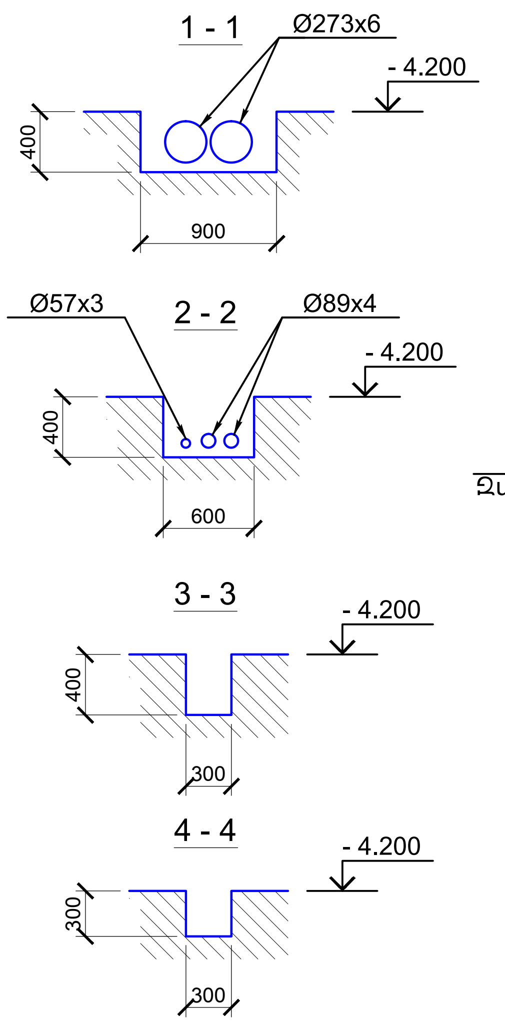

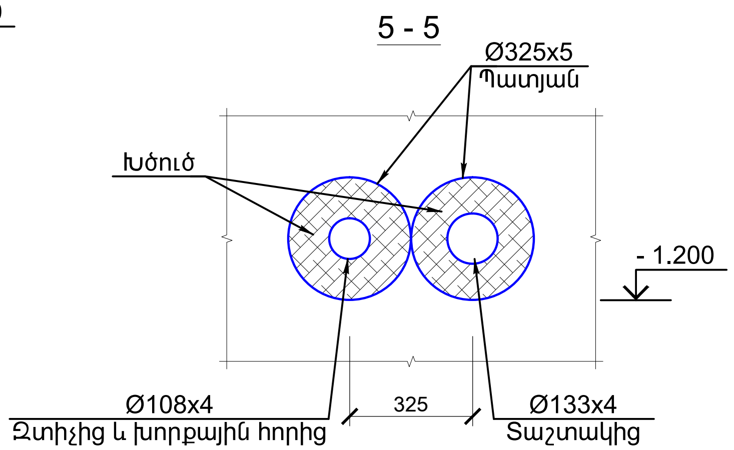

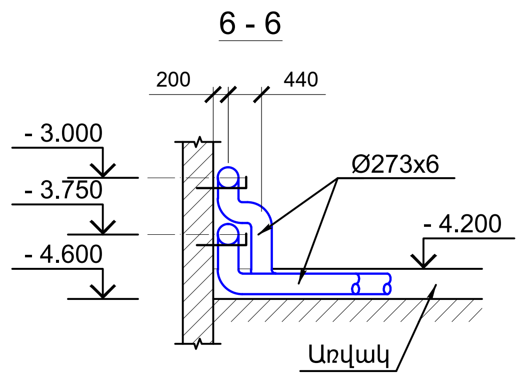

1 — Ջտիչ ФСIII-250-2.5(0.25)-20(2)-С-У

2 — Պոմպ 6NCBZ4P 100-250 B, Q = 190 մ^3/ժամ, H = 19 մ, N = 15 կվտ, G = 251 կգ, եռաֆազ

3 — Խորքային պոմպ PD 504, Q = 5.0 մ^3/ժամ, H = 6 մ, N = 0.75 կվտ

1. Դրենաժային ջրերի դատարկումը կատարել խորքային պոմպով կատարել զտիչի աշխատանքի ժամանակ (ոչ զտիչի լվացման ընթացքում):
2. Տաշտակից ջրերի հեռացման խողովակը (Ø 133 x 4) մինչև ԿՀ - 1 կառուցել առանձին, նրա անընդհատ աշխատանքը ապահովելու համար:

				Պայմանագիր ԵՐՋԷԿ ՊԸԱԾՁԲ 21/13	ՋԿ		
				«Երևանի Ջերմաէլեկտրակենտրոն» ՓԲԸ			
Մշակեց	Մ.Գրիգորյան			Կ-250 տեսակի տուրբոկոմպրեսորային կայանքի կառուցում	ՓՈՒԼ	ԹԵՐԹ	ԹԵՐԹԵՐ
Ստուգեց	Լ.Հովհաննիսյան				ԱՆ	6	
Գլխ.մասն.	Մ.Գրիգորյան						
ՆԳԴ	Լ.Հովհաննիսյան			Ջտիչների, պոմպերի և հովացման խողովակաշարի հատակագիծ-4.200 նիշով	"ԱՐՓԱ-ՍԵՎԱՆ ՆԱԽԱԳԻԾ" ք.Երևան 2013թ		
Տեխ.տն.	Ա.Աղիլխանյան						

ՋՐԻ ՀՍԿԻՉ ԹՈՂԱԿՆԵՐԻ ԽՈՂՈՎԱԿՆԵՐԻ ՀԱՏԱԿԱԳԻԾԸ ±0.000 ՆԻՇՈՎ

Մ1:100

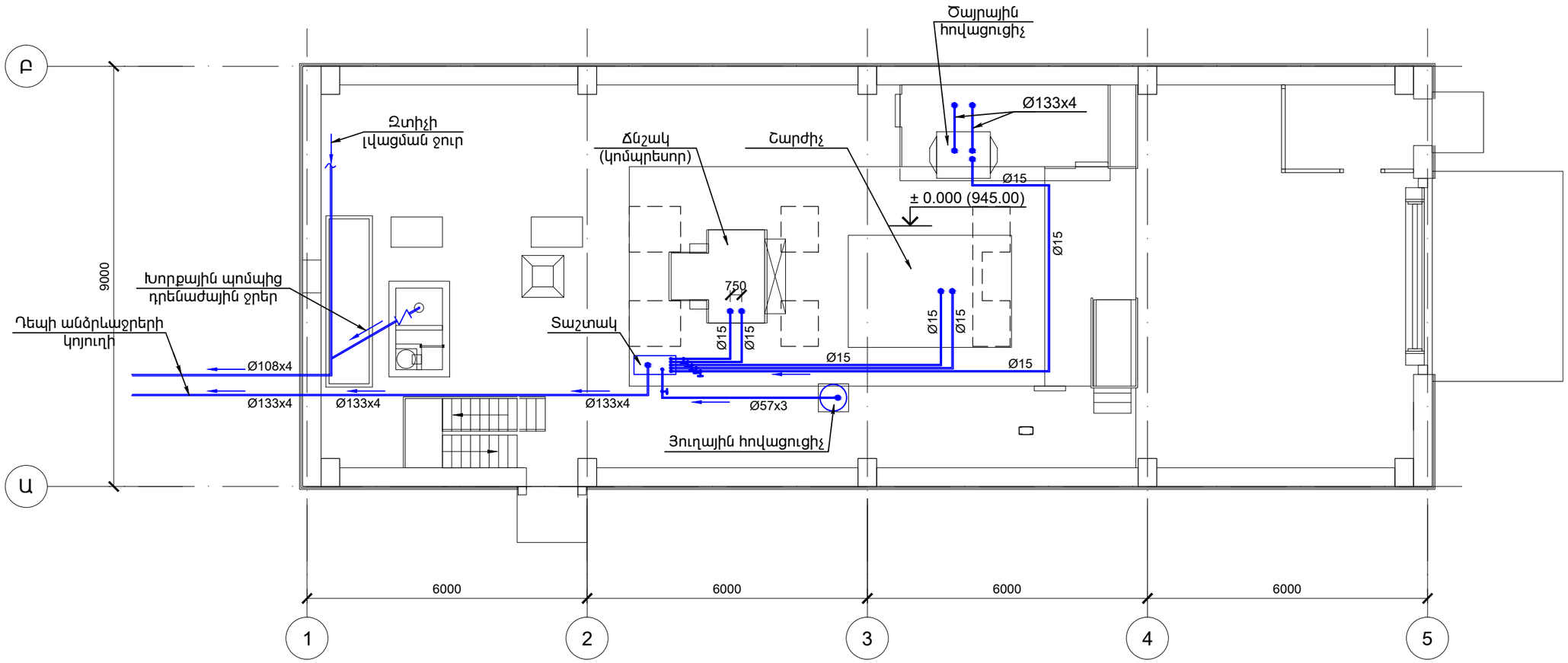

				Պայմանագիր ԵՐԶԷԿ ՊԸԱՇՁԲ 21/13		ՁԿ	
				«Երևանի Ջերմաէլեկտրակենտրոն» ՓԲԸ			
Մշակեց	Մ.Գրիգորյան			K-250 տեսակի տուրբոկոմպրեսորային կայանքի կառուցում	ՓՈՒԼ	ԹԵՐԹ	ԹԵՐԹԵՐ
Ստուգեց	Լ.Հովհաննիսյան				ԱՆ	7	
Գլխ.մասն.	Մ.Գրիգորյան						
ՆԳՃ	Լ.Հովհաննիսյան			Ջրի հսկիչ թողարկների հատակագիծը ±0.000 նիշով	"ԱՐՓԱ-ՍԵՎԱՆ ՆԱԽԱԳԻԾ"		
Տեխ.տն.	Ա.Ադիլխանյան				ք.Երևան	2013թ	

ԴՐԵՆԱԺԱՅԻՆ ՋՐԵՐԻ, ՋՏԻՉԻ ԿԵՂՏՈՏ ՋՐԵՐԻ ԵՎ ՀՍԿԻՉ ԹՈՂԱՐԿՆԵՐԻ ՏԱՐԱԾԱԿԱՆ ՍԽԵՄԱ

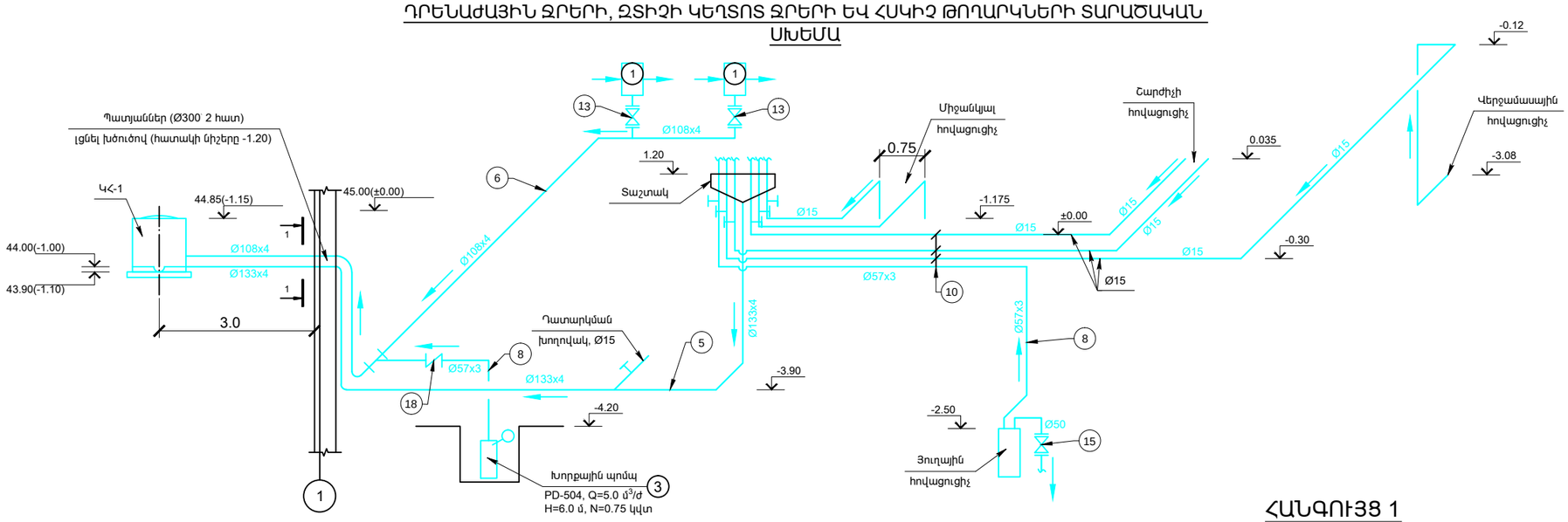

ՀՈՎԱՑՄԱՆ ՀԱՄԱԿԱՐԳԻ ՏԱՐԱԾԱԿԱՆ ՍԽԵՄԱ

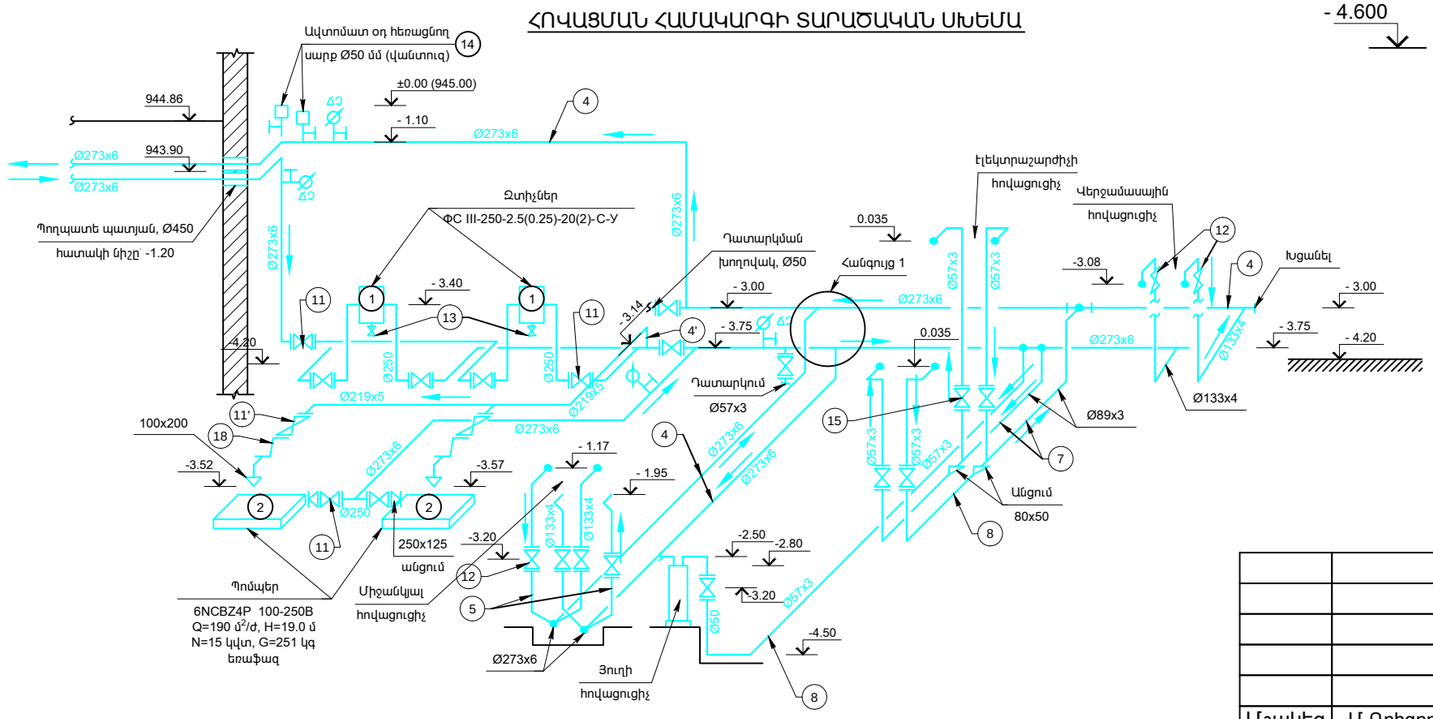

ՀԱՆԳՈՒՅՑ 1

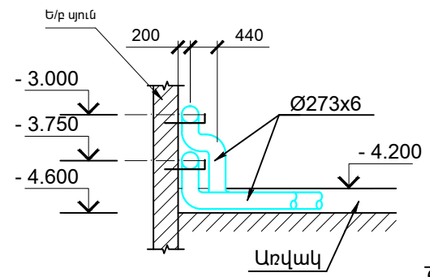

1 - 1

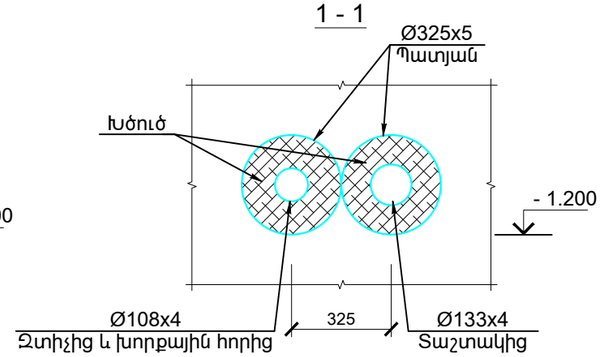

1. Խողովակաշարերը ներկել յուղաներկով երկու անգամ:

				Պայմանագիր ԵՐԶԷԿ ՊԸԱՇՁԲ 21/13			ԶԿ
				«Երևանի Ջերմաէլեկտրակենտրոն» ՓԲԸ			
Մշակեց	Մ.Գրիգորյան			Կ-250 տեսակի տուրբոկոմպրեսորային կայանքի կառուցում	ՓՈՒԼ	ԹԵՐԹ	ԹԵՐԹԵՐ
Ստուգեց	Լ.Հովհաննիսյան				ԱՆ	8	
Գլխ.մասն.	Մ.Գրիգորյան						
ՆԳՃ	Լ.Հովհաննիսյան			Զրի զտման և հովացման համակարգերի խողովակաշարերի տարածական սխեմա	"ԱՐՓԱ-ՍԵՎԱՆ ՆԱԽԱԳԻԾ"		
Տեխ.տն.	Ա.Ադիլխանյան				ք.Երևան	2013թ	

Ջրի զտման և հովացման համակարգերի տեխնոլոգիական խողովակաշարերի մոնտաժման սխեմա

Պայմանական նշաններ

- 1 — Սառը ջրի մուտք
- 1ՃԹ — Ջրի ճնշումային թողարկ
- 1ԱԹ — Ջրի ազատ թողարկ
- 1ՀԹ — Ջրի հսկիչ թողարկ
- Օդ — Օդատար
- Կցորդիչով փական
- Կցաշուրթավոր փական
- էլեկտրամագնիսային կառավարմամբ փական
- Կցաշուրթավոր սողնակ
- Կցաշուրթավոր հակադարձ փական
- Խողովակի տրամագծի անցում
- Հսկիչ-չափիչ սարքի միացում
- TB — Դիմադրության ջերմաչափ
- ՃՉ — Ճնշաչափ *(монометр)*

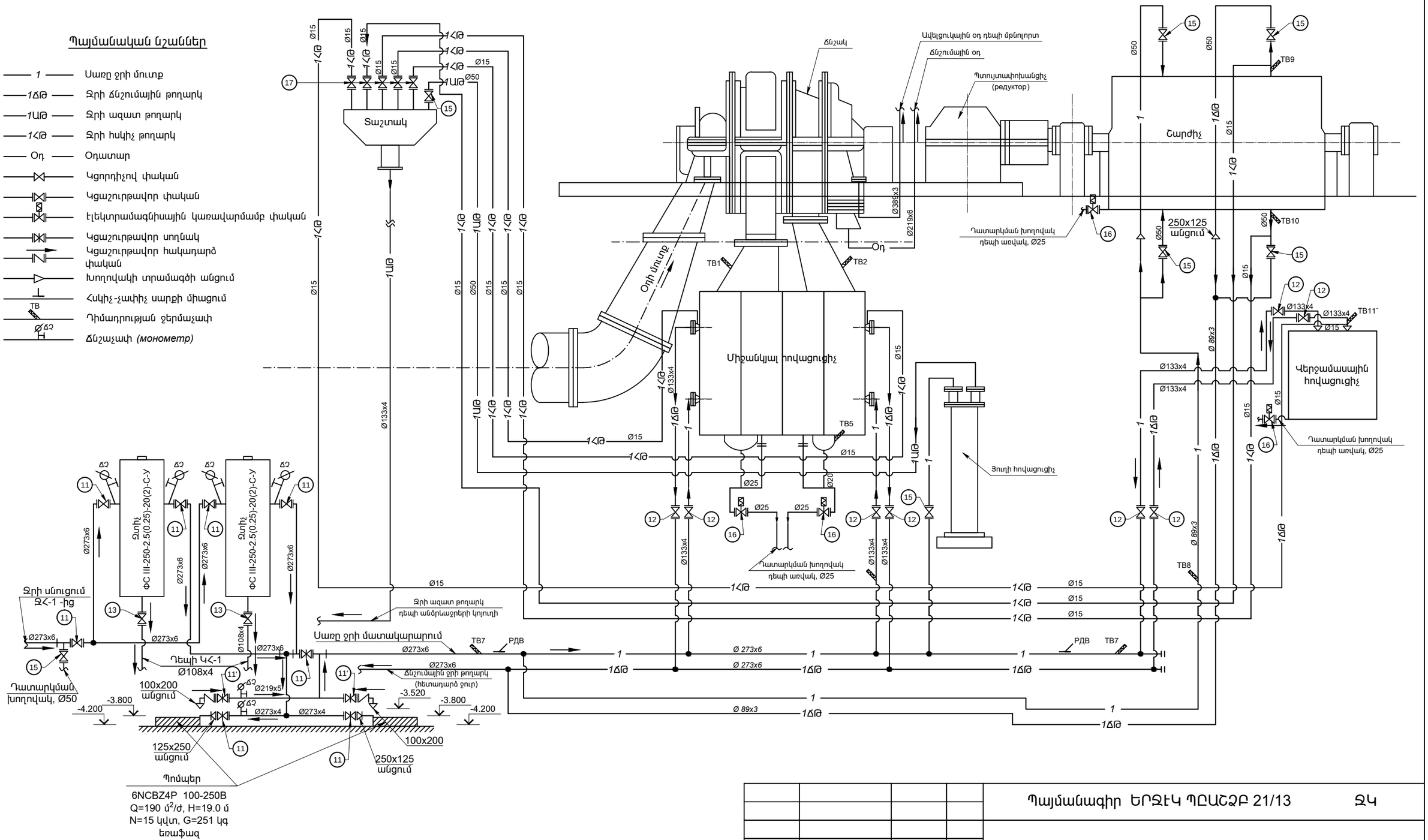

				Պայմանագիր ԵՐՋԷԿ ՊԸԱՇՋԲ 21/13		ՋԿ	
				«Երևանի Ջերմաէլեկտրակենտրոն» ՓԲԸ			
Մշակեց	Մ.Գրիգորյան			K-250 տեսակի տուրբոկոմպրեսորային կայանքի կառուցում	ՓՈՒԼ	ԹԵՐԹ	ԹԵՐԹԵՐ
Ստուգեց	Լ.Հովհաննիսյան				ԱՆ	9	
Գլխ.մասն.	Մ.Գրիգորյան						
ՆԳՃ	Լ.Հովհաննիսյան			Ջրի զտման և հովացման համակարգերի տեխնոլոգիական խողովակաշարերի մոնտաժման սխեմա	"ԱՐՓԱ-ՍԵՎԱՆ ՆԱԽԱԳԻԾ"		
Տեխ.տն.	Ա.Ադիլխանյան				ք.Երևան	2013թ	

Ջրի գտման ներքին համակարգի և հովացման համակարգի մոնտաժման աշխատանքների մասնագիր

№№	Անվանումը	Չափման միավորը	Քանակը
1	2	3	4
1	Ձտիչ ФС III - 250 - 2.5 (0.25) - 20 (2) - С - У	կոմպլ.	2
2	Կենտրոնախույզ պոմպ 6NCBZ4P 100 - 250B, շարժիչով, Q = 190 մ^3/ժամ, H = 20.0 մ, N = 15 կվտ, G = 251 կգ, եռաֆազ	կոմպլ.	2
3	Խորքային պոմպ PD-504, Q=5 մ^3/ժամ, H=6.0 մ, N=0.75 կվտ	կոմպլ.	1
4	Պողպատե էլեկտրաեռակցված խողովակ, Ø 273 x6, ГОСТ 8696-86	մ	74.0
5	Պողպատե էլեկտրաեռակցված խողովակ, Ø 219 x5, ГОСТ 8696-86	մ	9.0
6	Պողպատե էլեկտրաեռակցված խողովակ, Ø 133 x4, ГОСТ 8696-86	մ	38.0
7	Պողպատե էլեկտրաեռակցված խողովակ, Ø 108 x4, ГОСТ 8696-86	մ	20.0
8	Պողպատե ջրագազատար խողովակ, Ø 89 x3, ГОСТ 3262-86	մ	10
9	Պողպատե ջրագազատար խողովակ, (Ø50) Ø 57 x3, ГОСТ 3262-86	մ	53.0
10	Պողպատե ջրագազատար խողովակ, (Ø25) Ø 33.5 x2.8, ГОСТ 3262-86	մ	8.0
11	Պողպատե ջրագազատար խողովակ, (Ø15) Ø 21.3 x2.35, ГОСТ 3262-86	մ	61.0
12	Թուջե կցաշուրթավոր սողնակ 30ч6бр, Ø250, P = 10 կգ/սմ^2	հատ	8
13	Թուջե կցաշուրթավոր սողնակ 30ч6бр, Ø200, P = 10 կգ/սմ^2	հատ	2
14	Թուջե կցաշուրթավոր սողնակ 30ч6бр, Ø125, P = 10 կգ/սմ^2	հատ	6
15	Կցաշուրթավոր փական, Ø100, P = 10 կգ/սմ^2	հատ	2
16	Օդ հեռացնող ավտոմատ սարք (вантуз), Б-6, Ø50, P = 10 կգ/սմ^2	հատ	2
17	Կցաշուրթավոր փական, 30ч6бр, Ø50, P = 10 կգ/սմ^2	հատ	9
18	Բրոնզե փական էլեկտրամագնիսով կառավարվող, կցորդիչով (муфтовый), Ø25	հատ	4
19	Բրոնզե փական, ձեռքի, Ø15, կցորդիչով (муфтовый).	հատ	6
20	Կցաշուրթավոր հակադարձ փական, Ø200, P = 10 կգ/սմ^2	հատ	2
21	Կցաշուրթավոր հակադարձ փական, Ø50, P = 10 կգ/սմ^2	հատ	1
22	Պողպատե կցաշուրթավոր, Ø250, P = 10 կգ/սմ^2, ГОСТ 3706-86	հատ	16
23	Պողպատե կցաշուրթավոր, Ø200, P = 10 կգ/սմ^2, ГОСТ 3706-86	հատ	8
24	Պողպատե կցաշուրթավոր, Ø125, P = 10 կգ/սմ^2, ГОСТ 3706-86	հատ	12
25	Պողպատե կցաշուրթավոր, Ø100, P = 10 կգ/սմ^2, ГОСТ 3706-86	հատ	4
26	Պողպատե կցաշուրթավոր, Ø50, P = 10 կգ/սմ^2, ГОСТ 3706-86	հատ	24
27	Պողպատե անկար անկյունակ, Ø250, ВСН 120-74	հատ / կգ	19 / 513
28	Պողպատե անկար անկյունակ, Ø200, ВСН 120-74	հատ / կգ	4 / 60
29	Պողպատե անկար անկյունակ, Ø125, ВСН 120-74	հատ / կգ	28 / 106.4
30	Պողպատե անկար անկյունակ, Ø100, ВСН 120-74	հատ / կգ	8 / 19.2
31	Պողպատե անկար անկյունակ, Ø80, ВСН 120-74	հատ / կգ	6 / 9.6
32	Պողպատե անկար անկյունակ, Ø50, ВСН 120-74	հատ / կգ	29 / 14.5
33	Պողպատե անկար հավասարակող եռաբաշխիչ, Ø250	հատ / կգ	6 / 110.4
34	Պողպատե անկար հավասարակող եռաբաշխիչ, Ø200	հատ / կգ	1 / 10.2
35	Պողպատե անկար հավասարակող եռաբաշխիչ, Ø125	հատ / կգ	1 / 3.2
36	Պողպատե անկար հավասարակող եռաբաշխիչ, Ø100	հատ / կգ	2 / 5.4
37	Պողպատե անկար հավասարակող եռաբաշխիչ, Ø80	հատ / կգ	1 / 1.3
38	Պողպատե անկար հավասարակող եռաբաշխիչ, Ø50	հատ / կգ	2 / 1.0
39	Պողպատե անկար անցումային եռաբաշխիչ, Ø250 x 200	հատ / կգ	1 / 21.3
40	Պողպատե անկար անցումային եռաբաշխիչ, Ø250 x 125	հատ / կգ	6 / 122.0
41	Պողպատե անկար անցումային եռաբաշխիչ, Ø250 x 80	հատ / կգ	2 / 22.0
42	Պողպատե անկար անցումային եռաբաշխիչ, Ø250 x 50	հատ / կգ	2 / 10.0
43	Պողպատե անկար անցումային եռաբաշխիչ, Ø80 x 50	հատ / կգ	2 / 2.2
44	Պողպատե անկար անցումներ, Ø250 x 125	հատ / կգ	2 / 15.0
45	Պողպատե անկար անցումներ, Ø250 x 100	հատ / կգ	2 / 14.4
46	Պողպատե անկար անցումներ, Ø80 x 50	հատ / կգ	2 / 1.2
47	Ճնշաչափ (монометр), Ø15	հատ	4
48	Խողովակաշարի երկշերտ յուղաներկում	մ^2	120.0
49	Խողովակաշարի հիդրավլիկական փորձարկում, Ø250 ... Ø15	մ	222.0
50	Դիմադրության ջերմաչափ ТВ	հատ	12
51	Հսկիչ չափիչ սարք РДВ	հատ	2
52	Պողպատե ամրացման տարրեր	կգ	28.0

Մշակեց	Մ.Գրիգորյան		
Ստուգեց	Լ.Շահազիզյան		
Գլխ.մասն.	Մ.Գրիգորյան		
ՆԳՃ	Լ.Հովհաննիսյան		
Տեխ.տն.	Ա.Ադիլխանյան		

Պայմանագիր ԵՐՋԷԿ ՊԸԱՇՁԲ 21/13 ՁԿ

«Երևանի Ջերմաէլեկտրակենտրոն» ՓԲԸ

K-250 տեսակի տուրբոկոմպրեսորային կայանքի կառուցում

ՓՈՒԼ	ԹԵՐԹ	ԹԵՐԹԵՐ
ԱՆ	10	

Ջրի գտման ներքին համակարգի և հովացման համակարգի մոնտաժման աշխատանքների ծավալների մասնագիր

"ԱՐՓԱ-ՍԵՎԱՆ ՆԱԽԱԳԻԾ"
ք.Երևան 2013թ